HOW TO RESET
YOUR COMBINATION LOCK

GB / DE / IT / FR / ES / PT-BR / 繁體中文 / 简体中文 / 한국어 / 日本語

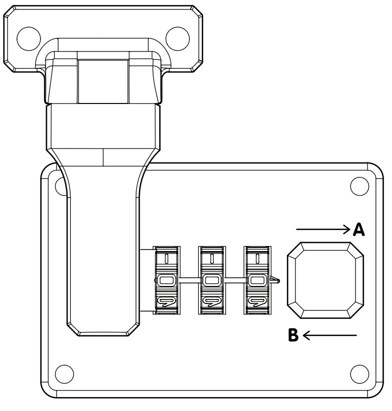

RIMOWA®

Germany since 1898

INSTRUCTIONS FOR USE

The quality controlled combination locks are preset to 0-0-0.
The lock can be opened by entering the combination 0-0-0 and then moving the latch in direction **A**. To lock it again, turn one or more of the number wheels.

Setting your personal combination

1. Open the lock by pressing down on the latch in position **A** and leave the opening combination set.

2. Press down on the latch in position **B** and keep it pressed down whilst

3. entering your new combination on the number wheels.

4. Release the latch – your new personal combination is set.

5. Check once again that the combination is correct and memorise it well.

6. Change the numbers by turning the number wheels, and the lock is now locked.

Your lock can now only be opened by entering your secret, personal combination.
If you wish to set a new combination, please repeat steps **1–6.**

Before the first use, the red security tab must be removed.

GEBRAUCHSANWEISUNG

Die qualitätsgeprüften Zahlenschlösser sind werkseitig auf 0-0-0 eingestellt.
Man öffnet das Schloss, indem man die Kombination 0-0-0 einstellt
und den Riegel in Richtung **A** betätigt. Zum Verriegeln des Schlosses verdreht man eines oder mehrere der Zahlenräder.

Einstellung Ihrer persönlichen Kombination

1. Öffnen Sie das Schloss durch Drücken des Riegels in Position **A**
und lassen Sie die Öffnungskombination eingestellt.

2. Drücken Sie den Riegel in Position **B** und halten Sie den Druck bei, während Sie

3. Ihre neue Kombination an den Zahlenrädern einstellen.

4. Lassen Sie den Riegel los – Ihre neue, persönliche Kombination ist eingestellt.

5. Prüfen Sie noch einmal die Richtigkeit der eingestellten Kombination
und merken Sie sich diese, Ihre persönliche Kombination, gut.

6. Verändern Sie die eingestellte Nummer durch Drehen der Zahlenräder;
das Schloss ist nun verschlossen.

Ihr Schloss ist jetzt nur noch durch Einstellen Ihrer geheimen, persönlichen Kombination zu öffnen. Wenn Sie eine andere Kombination einstellen wollen, wiederholen Sie bitte die Schritte **1–6.**

Vor der ersten Verwendung muss der rote Sicherungsstift entfernt werden.

ISTRUZIONI PER L'USO

Le serrature a combinazione di qualità controllata sono impostate di fabbrica su 0-0-0. Per aprire la serratura regolare la combinazione su 0-0-0 e spingere il chiavistello in direzione **A**. Per bloccare la serratura girare una o più rotelle della combinazione numerica.

Impostazione della propria combinazione

1. Aprire la serratura premendo il chiavistello in posizione **A** e lasciando impostata la combinazione di apertura.

2. Spingere il chiavistello in posizione **B** e mantenerlo premuto mentre

3. si imposta la nuova combinazione con le rotelle della combinazione numerica.

4. Rilasciare il chiavistello – la nuova combinazione personalizzata è impostata.

5. Controllare ancora una volta l'esattezza della combinazione impostata ed eventualmente annotarla.

6. Cambiare la cifra impostata girando le rotelle della combinazione numerica; la serratura è ora chiusa.

Ora la serratura può essere aperta solo impostando la propria combinazione segreta. Se si desidera impostare un'altra combinazione, ripetere i passaggi da **1 a 6.**

Prima del primo utilizzo deve essere rimossa la spina di sicurezza rossa.

MODE D’EMPLOI

Les serrures à combinaison numérique soumises à un contrôle qualité sont réglées en usine sur la combinaison 0-0-0. Ouvrir la serrure en composant la combinaison 0-0-0 et en actionnant le verrou en direction de **A**. Pour verrouiller la serrure, tourner une ou plusieurs mollettes.

Réglage de votre combinaison personnelle

1. Ouvrez la serrure en appuyant sur le verrou en position **A** et conservez la combinaison d’ouverture sans la modifier.

2. Mettez le verrou sur la position **B** en appuyant sur celui-ci et maintenez la pression pendant que vous

3. composez la nouvelle combinaison à l’aide des mollettes.

4. Relâchez le verrou – votre nouvelle combinaison personnelle est réglée.

5. Vérifiez encore une fois l’exactitude de la combinaison que vous avez composée et retenez-la bien, étant donné qu’il s’agit de votre combinaison personnelle.

6. Modifiez le code numérique réglé en faisant tourner les molettes. La serrure est à présent verrouillée.

Votre serrure ne peut plus être ouverte qu’à l’aide de votre combinaison secrète personnelle. Si vous souhaitez composer une autre combinaison, renouvelez les étapes **1 à 6.**

Enlever la goupille de sécurité rouge avant la première utilisation.

INSTRUCCIONES DE USO

Las cerraduras de combinación numérica con calidad verificada vienen reguladas de fábrica con 0-0-0. La cerradura se abre colocando la combinación 0-0-0 y presionando el pestillo en dirección **A**. Para atrancar la cerradura, se debe girar una o varias de las ruedas de cifras.

Ajuste de su combinación personal

1. Abra la cerradura desplazando el pestillo en posición **A** y deje la combinación de apertura actual regulada.

2. Presione el pestillo en posición **B** y mantenga esta presión, mientras

3. Regula su nueva combinación en las ruedas de cifras.

4. Suelte el pestillo – su nueva combinación personal está regulada.

5. Verifique una vez más la exactitud de la combinación determinada y recuérdela bien, será su nueva combinación personal.

6. Cambie el número determinado girando las ruedas de cifras, de esta manera la cerradura está ahora cerrada.

Ahora, su cerradura tan sólo puede abrirse cuando se indica la combinación personal secreta. En caso de que usted desee fijar otra combinación, por favor, repita los pasos **1–6.**

Antes de la primera utilización, se debe retirar el seguro de color rojo.

INSTRUÇÕES DE USO

Esses fechos de combinação numérica de alta qualidade são configurados de fábrica com a combinação 0-0-0. Para abrir o fecho selecione a combinação 0-0-0 e gire o botão na posição **A**. Para trancar a mala, feche e gire um ou mais mostradores.

Definindo sua combinação pessoal

1. Abra o fecho girando o botão na posição **A** deixando a combinação original.

2. Gire o botão na posição **B** e segure enquanto

3. Você gira os mostradores até a sua combinação secreta.

4. Solte o botão e seu código pessoal está definido.

5. Verifique novamente sua combinação secreta e esteja certo que você pode recordar-se dela.

6. Para deixar o fecho seguro vire os mostradores.

Seu fecho só abrirá novamente com sua combinação secreta. Se quiser mudar para uma nova combinação, repita os passos **1–6**.

Remova o pin de segurança vermelho antes do primeiro uso.

130530

Germany since 1898

使用説明

這種優質密碼鎖在工廠已調為0-0-0。
將數字盤撥至0-0-0，並將閂移動至**A**方向，即可開啟。若數字盤轉動一次或多次，即可上鎖。

設定您的個人密碼：

1. 將閂移動至**A**方向，開啟鎖，開始設定個人密碼。

2. 將閂移動至**B**方向並壓住。

3. 然後轉動數字盤，設定新的個人密碼。

4. 鬆開閂。新的個人密碼已成功設定。

5. 重新檢查一次密碼的設定是否正確，然後將個人密碼記錄下來並儲存好。

6. 轉動數字盤，把已設置的密碼撥亂，即可上鎖。

現在，只有將數字盤轉至您的個人密碼，才能開鎖。如果您想改用另一密碼，請重覆上述**1–6**步驟。

第一次使用前，請先將紅色的安全標籤移除。

简体中文

使用说明

这种优质密码锁在工厂已调为0-0-0。
将数字盘拨至0-0-0并将闩移动至**A**方向，即可开启。若将数字盘再转动一次或多次，即可锁闭。

设置您的个人密码:

1. 将闩移动至 **A** 方向，开启锁，并开始设置个人密码。

2. 将闩移动至 **B** 方向并压住。

3. 然后转动数字盘，设置新的个人密码。

4. 松开按键。您的新的个人密码已设置完毕。

5. 重新检查一次密码的设置是否正确，然后将个人密码记录下来并保存好。

6. 转动数字盘，把已设置的密码拨乱。锁即关闭。

现在，只有将数字盘转至您的个人密码，才能开锁。如果您想改用另一密码，请重复上述**1–6**步骤。

第一次使用前，请先将红色的安全标签 移除。

사용설명서

품질검사를 거쳐 출하된 다이얼 자물쇠는 처음에 0-0-0 으로 설정되어 있습니다. 자물쇠를 열기 위해서는 다이얼을 0-0-0에 놓고 레버를 **A** 방향으로 놓아 주십시오. 자물쇠를 잠그기 위해서는 다이얼 번호 중 하나 또는 그 이상을 변경해 주십시오.

개인 비밀번호의 조합

1. 레버를 **A** 위치에 놓고 자물쇠를 여는 번호조합에 맞춘 후 열어주십시오.

2. 레버를 **B** 방향으로 밀고, 새로운 번호를 설정하는 동안 계속 눌러주십시오.

3. 귀하가 원하시는 번호의 조합을 설정해 주십시오.

4. 레버를 놓으면 귀하가 선택한 번호의 조합이 새로운 비밀번호로 설정됩니다.

5. 설정된 번호조합이 맞는지 다시 한번 확인하시고 귀하의 비밀번호를 잘 기억해 두십시오.

6. 다이얼을 돌려 귀하가 설정한 번호를 변경시키면 자물쇠가 잠기게 됩니다.

이후 자물쇠는 귀하가 설정한 비밀번호의 조합만으로 열리게 됩니다.
번호조합을 변경시키시려면 **1–6** 까지의 단계를 반복하십시오.

처음 사용하시기 전에 빨간 안전핀을 제거해 주십시오.

日本語

取扱説明書

このコンビネーションロックは、工場側で品質検査の後、ダイヤルを0-0-0に
合わせると開くように初期設定してあります. ダイヤルを0-0-0
にセットし、開錠ボタンを**A**方向に押すと開きます。施錠は、ダイヤルを回して、
別の数字が見えるようになれば

個人的な暗証番号をセットする

1. ダイヤルを回して設定されている暗証番号が現れるようにし、
開錠ボタンを**A**方向に押すと、鍵が開きます。

2. 開錠ボタンを**B**方向に押したままの状態でダイヤルを回します。

3. 新しく暗証番号にしたいと思う番号に合わせます。

4. ボタンから手を離すと、その番号が新しい暗証番号としてセットされます。

5. 設定した暗証番号を再度確認し、忘れないように必ず記憶しておいてください。

6. ダイヤルを回して、別の数字が見えるようになれば施錠完了です。

設定した暗証番号に合わせない限り、開錠することはできません。
暗証番号を変更したい場合は上記**1–6**のステップを繰り返してください。

初めてのご使用の前に、赤色のストッパーを取り外してください。